Product data sheet

Item No. 05.587.3156.1

Locking slide (G)ST18 SW

Locking device for cable to cable connection GST18i3-5, black

Item No.	05.587.3156.1
EAN	4015573092457
Order Unit	50 Piece(s)

Certificates / Approvals

wieland

Wieland Electric

Technical drawing

These dimensions will be especially checked at delivery
Only inspection dimensions
With /E marked dimensions are only valid for internal use

Diese Maße werden bei Abnahme besonders geprüft
Ausschließlich Prüfmaße
Mit /E gekennzeichnete Maße sind nur für interne Zwecke gültig

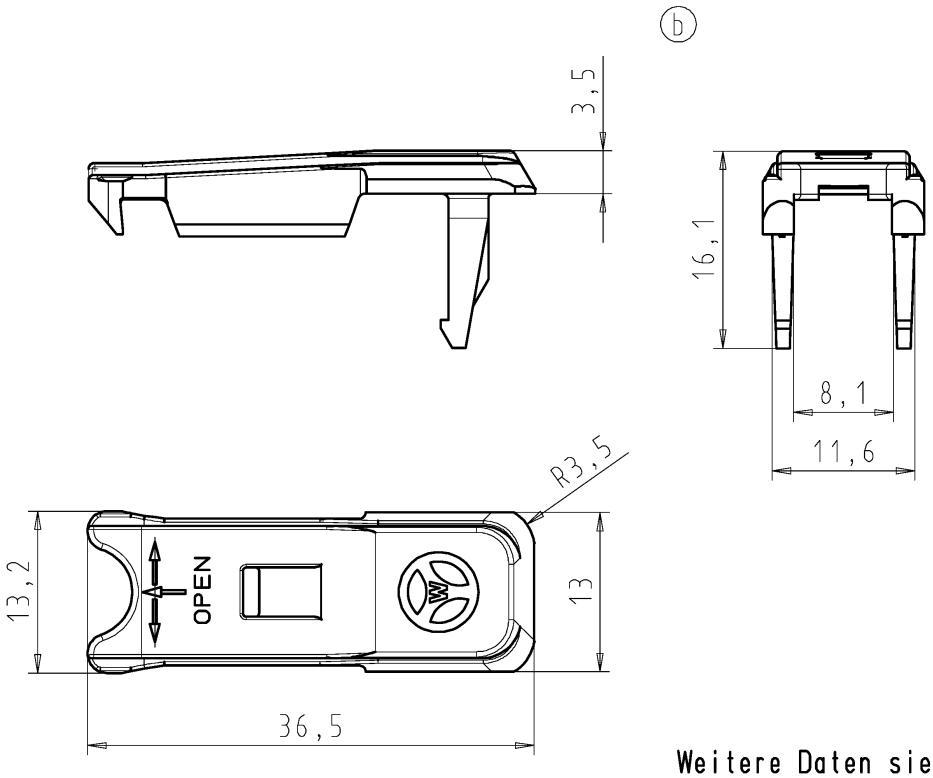

Weitergabe sowie Vervielfältigung dieses Dokuments, Verwertung und Mitteilung seines Inhalts sind verboten, soweit nicht ausdrücklich gestattet.
The reproduction, distribution and utilization of this document as well as the communication of its contents to others without express authorization is prohibited.

Weitere Daten siehe Katalog
further data see catalog

a

Teile-Nr./part-number	Material u.Farbe	materials and colour
05.587.3156.0	PA 6 GF 20 V-2 weiß ähnl.RAL 9003	PA 6 GF 20 V-2 white similar.RAL 9003
05.587.3156.1	PA 6 GF 20 V-2 schwarz ähnl.RAL 9005	PA 6 GF 20 V-2 black similar.RAL 9005
05.587.3196.0	PA 6 GF 20 V-2 blau ähnl.RAL 5015	PA 6 GF 20 V-2 blue simelar .RAL 5000

Tolerierung Size ISO 14405Ⓔ/Tolerance system Size ISO 14405Ⓔ.
(This ISO-standard describes the envelope principle. According to the envelope principle the deviations of form and parallelism are limited by the size tolerances).

ja/yes ☒ Stoffverbots- und Deklarationsliste nach WN 5020.010 ist einzuhalten.
Conformity with Wieland document WN 5020.010 e (list of prohibited / declarable hazardous substances) to be declared!

Freitoleranz nach
General tolerance

CAD - Zeichnung, keine manuellen Änderungen
CAD - drawing, no manual modifications allowed

1.Verwendung: -
First Use:

Blatt: 1 von 1
Sheet: 1 of 1

/	Werkstoff/Material	2005	Tag/Date	Name	
/		gezeichnet drawn	24.05.	Schmitt J.	
/	Maßstab/Scale	geprüft checked	-	-	
/	2:1	Normgepr. Stand. check	-	-	
/	Vol. mm³	Ofl./Surf. mm²			

T

Zeichnung Nr./Drawing No.: 05.587.3156.1 01K

Index: b

Maße in mm/Dimensions are in mm

Ersatz für/Replacement for: -

Index	Datum / Blatt Date / Sheet	Änderung/Revision
b	10.11.2015/	
a	01.06.2005/	

wieland
www.wieland-electric.com

Type

Benennung/Title

VERRIEGELUNG

für freie Leitungsverbindung aufrastbar
Locking device for free cable connection latchable